SK10030203

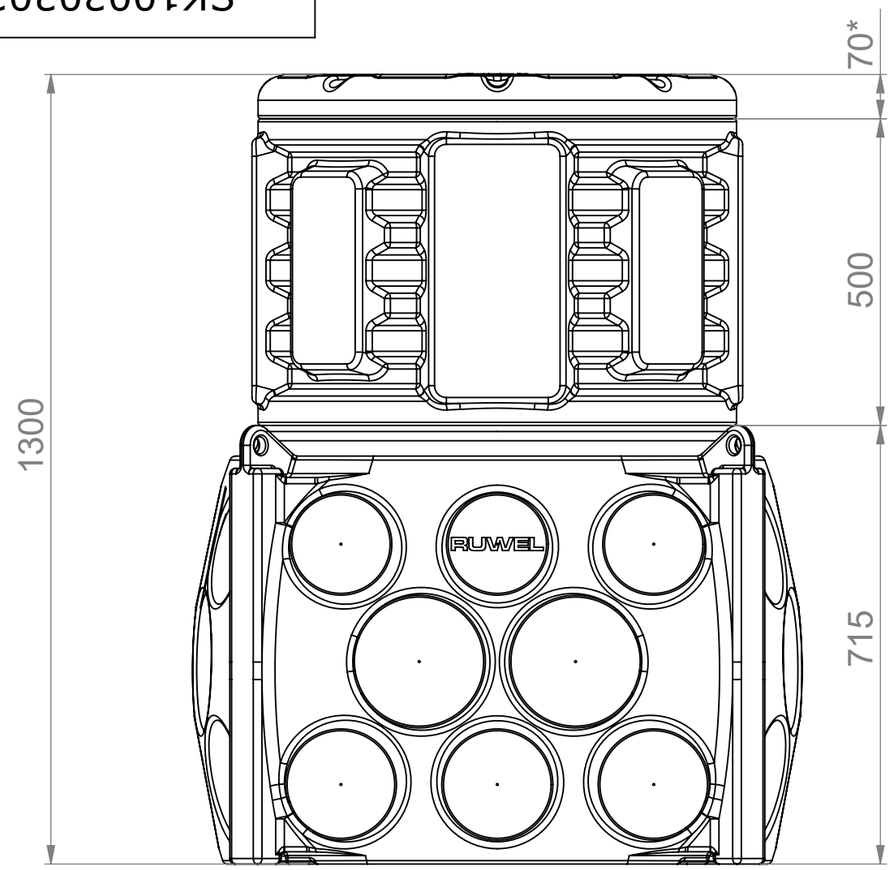

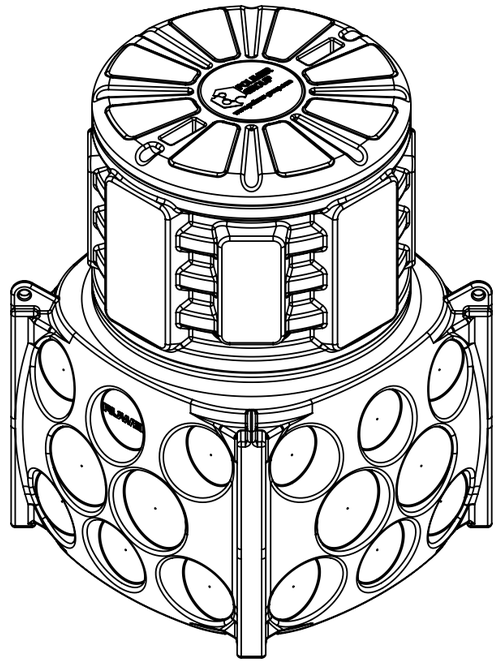

СЕЧЕНИЕ А-А
МАСШТАБ 1 : 10

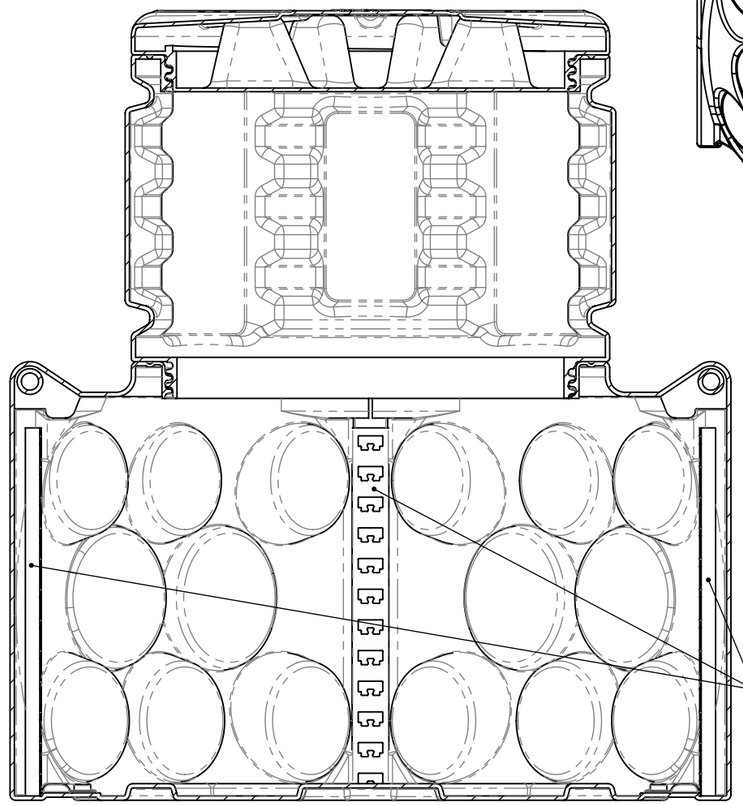

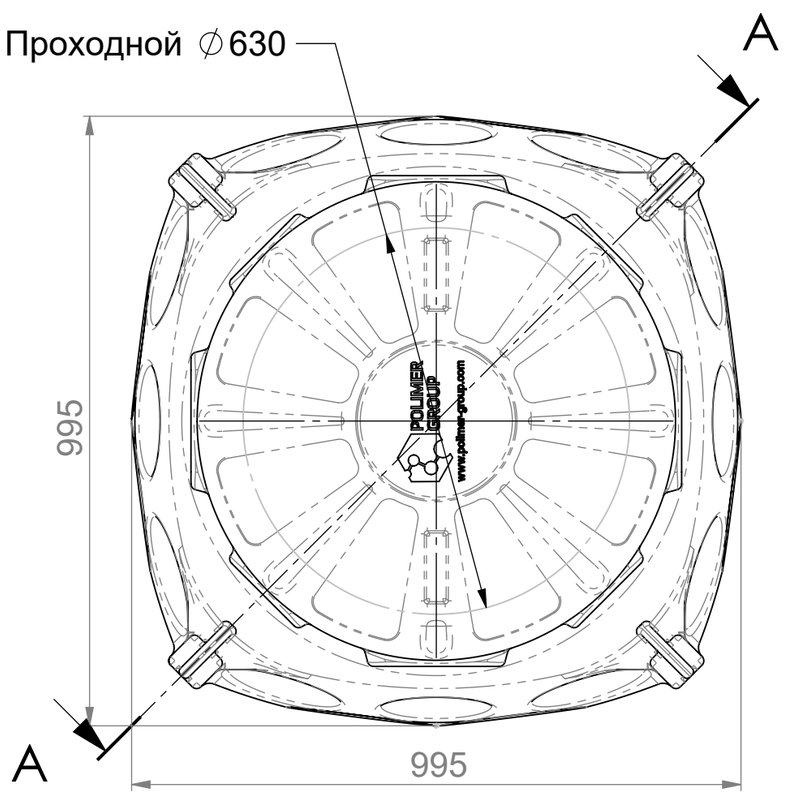

					SK10030203	
Изм.	Лист	№ докум.	Подп.	Дата	Колодец 1000х1000 с крышкой D780 H1300, модификация с предустановленными кабельными стойками	Лит. / Масса / Масштаб: 1:10
Разраб.						Лист 1 / Листов 1
Пров.						
Т. контр.						
Н. контр.					POLIMER-GROUP	
Утв.						

Перв. примен.
Справ. №
Подп. и дата
Инв. № дубл.
Взам. инв. №
Подп. и дата
Инв. № подл.

Формат А3