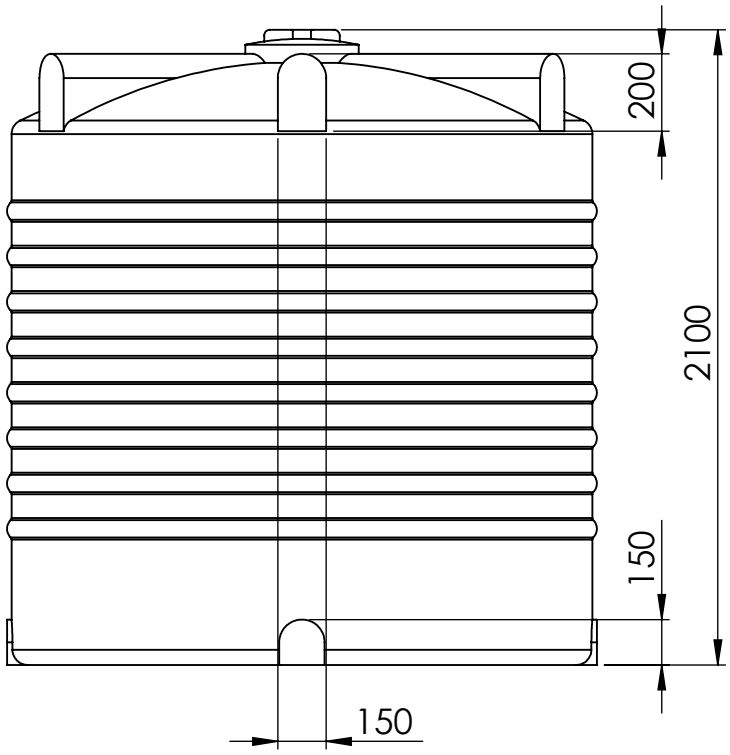

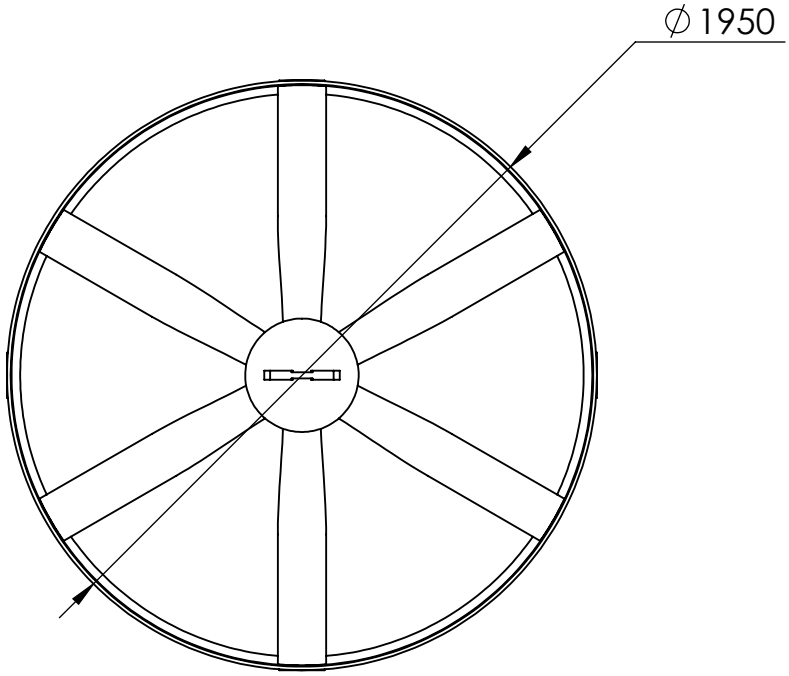

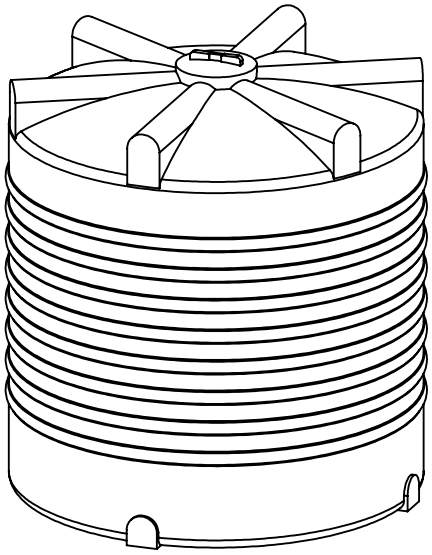

Перв. примен.	Справ. №	Подп. и дата	Инв. № дубл.	Взам. инв. №	Подп. и дата	Инв. № подл.

Изм.	Лист	№ докум.	Подп.	Дата
Разраб.				
Пров.				
Т. контр.				
Н. контр.				
Утв.				

Ёмкость для воды К-5000

Лит.	Масса	Масштаб
		1:25
Лист 1	Листов 1	

MULTPLAST

Копировал

Формат А4