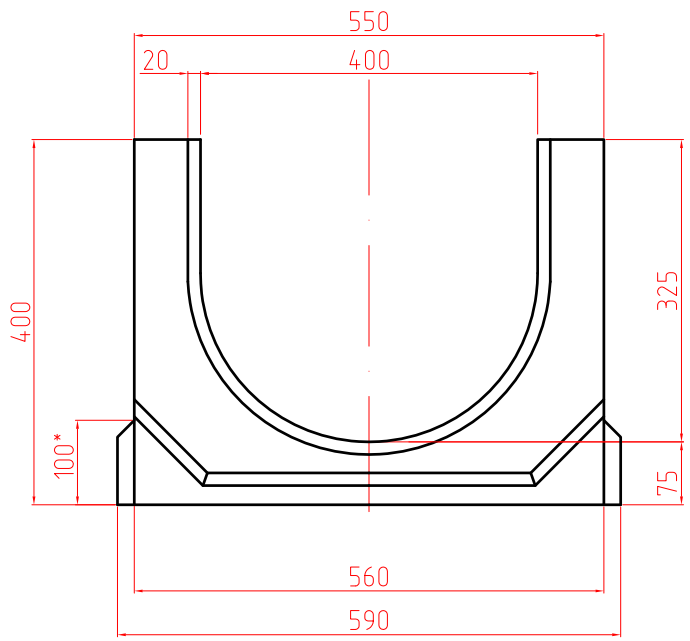

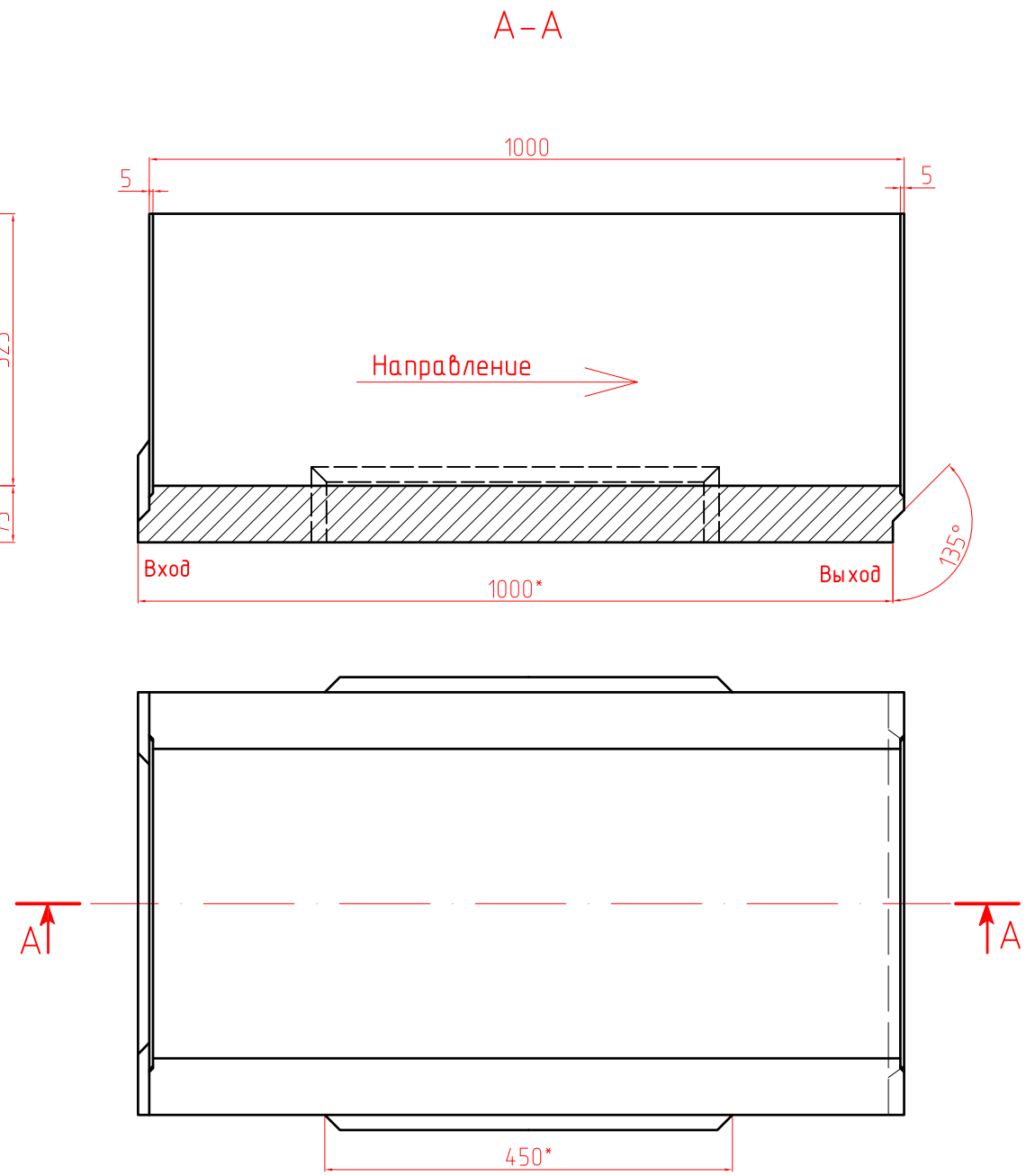

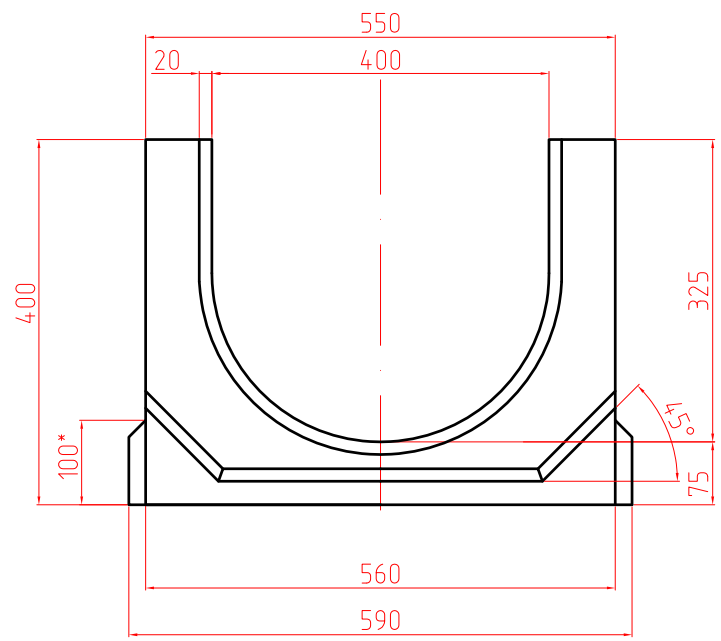

Примечание:
1. размеры даны в мм;
2. * – размер для справки.

						СТО 25199238-001-2019		
						ООО "СТИЛОТ"		
Изм.	Лист		N докум.	Подп.	Дата			
Разраб.			Голубицкий			Система поверхностного водоотвода	Стадия	Лист	Листов
Проверил			Василенко				Р	1	1
Н.контроль						Лоток SteePlus DN 400, H400 артикул BP40400	STEELOT г. Москва		
Т.контроль									
Утвердил			Куделко						

Формат А3

СОГЛАСОВАНО

Взам. инв.N

Подпись и дата

Инв.N подл.